Электроприводные газоперекачивающие агрегаты

№ п/п	Начальное давление кгс/см^2	Конечное давление кгс/см^2	Производительность млн. м^3/сут.	Рекомендуемый ЭГПА	№ стр. каталога
1	5,84	11,0	0,535	ЭГПА-Ц-1,0/11-1,92М1	56

Система обозначений электроприводного газоперекачивающего агрегата:

Например: **ЭГПА-Ц-1,0/11-1,92М1**

ЭГПА - электроприводной газоперекачивающий агрегат;
Ц - в состав агрегата входит центробежный компрессор:
Ц1…Ц5 - модификации проточных частей компрессора;
1,0 - мощность приводного двигателя, МВт;
11 - конечное давление компрессора, кгс/см^2;
1,92 - степень повышения давления;
М1 - исполнение компрессора:
М - с магнитным подвесом ротора и газодинамическим уплотнением («сухой» компрессор);
М1 - с масляными подшипниками и газодинамическим уплотнением.

Агрегат электроприводной газоперекачивающий ЭГПА-Ц-1,0/11-1,92М1

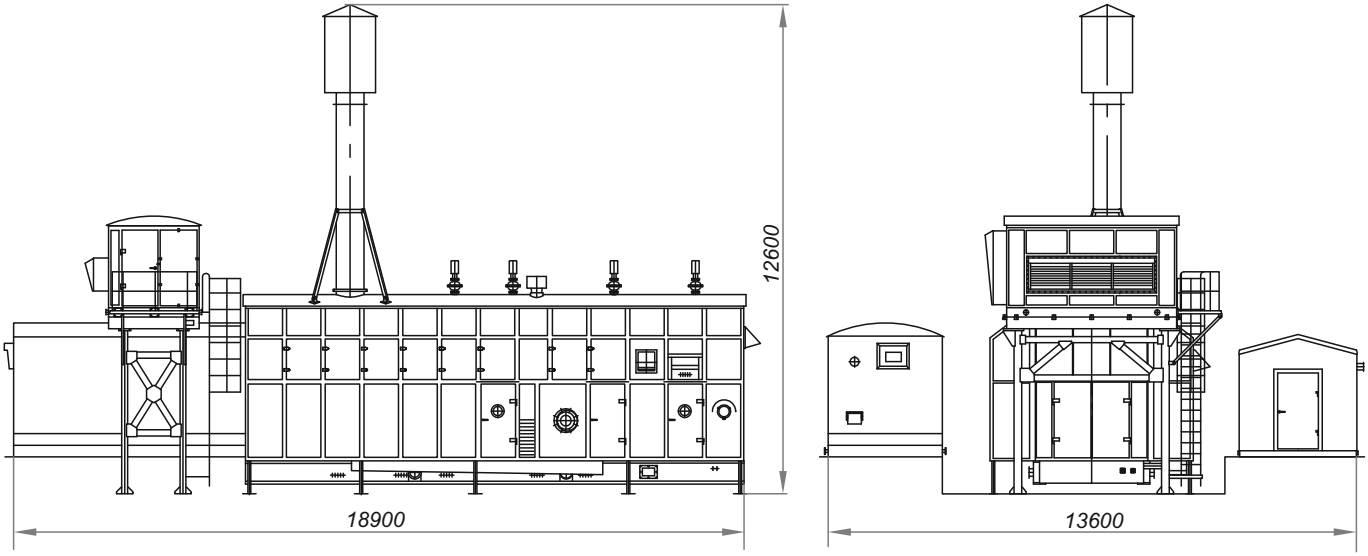

Технические характеристики		
Климатическое исполнение		«УХЛ.1»
Производительность	млн. м^3/сут.	0,535
Давление начальное	МПа	0,573
Давление конечное	МПа	1,18
Отношение давлений, расчетное		2,06
Тип двигателя	Электродвигатель ВАО4-560LB-2	
Номинальная мощность на муфте электродвигателя	МВт	1,0
Номинальная частота вращения ротора электродвигателя	об/мин	3000
КПД электродвигателя	%	95,9
Линейное напряжение	В	6000
Тип компрессора	224ГЦ2-72/6-12М1	
Масса агрегата (сухая) в объеме поставки, не более	кг	80000

Электроприводные компрессорные агрегаты

Электроприводные компрессорные агрегаты

№ п/п	Начальное давление кгс/см^2	Конечное давление кгс/см^2	Производительность млн. м^3/сут.	Рекомендуемый ТКА	№ стр. каталога
1	12,0	49,0	2,16	ЭКА-Ц-8/12-49М1	59
2	20,0	40,8	4,56	ЭКА-Ц-8/20-40М1	60
3	32,04	73,29	3,31	ЭКА-Ц-6,0/32-73М1	61
4	35,0	74,0	2,12	ЭКА-Ц-3,35/35-74М1	62
5	40,06	76,15	5,51	ЭКА-Ц-8/40-76М1	63

Система обозначений электроприводных компрессорных агрегатов

Например: **ЭКА-Ц-8/12-49М1**

ЭКА - электроприводной компрессорный агрегат;
Ц - в состав агрегата входит центробежный компрессор;
8 - мощность приводного двигателя, МВт;
12 - начальное давление, кгс/см^2;
49 - конечное давление, кгс/см^2;
М1 - исполнение компрессора:
- М - с магнитным подвесом ротора и газодинамическим уплотнением («сухой» компрессор);
- М1 - с масляными подшипниками и газодинамическим уплотнением.

Агрегат электроприводной компрессорный ЭКА-Ц-8/12-49М1

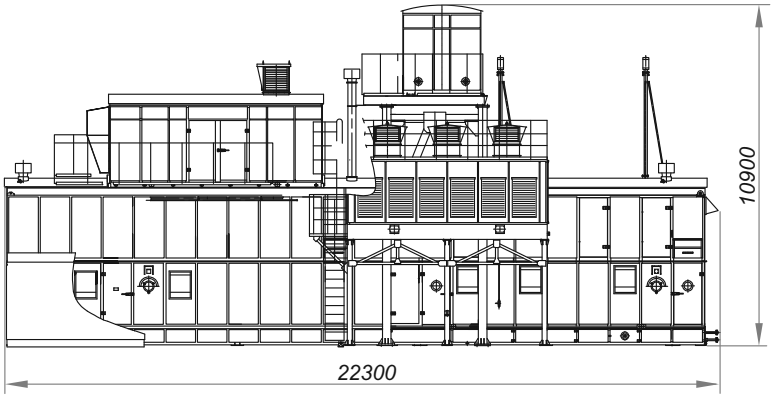

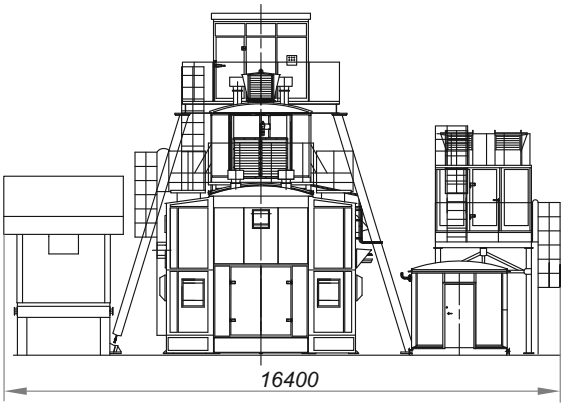

Технические характеристики		
Климатическое исполнение		«УХЛ.1»
Производительность	млн. м^3/сут.	2,16
Давление начальное	МПа	1,2
Давление конечное	МПа	4,95
Отношение давлений, расчетное		4,125
Тип двигателя	Электродвигатель СТД-8000-2РБУХЛ4	
Номинальная мощность на муфте электродвигателя	МВт	1,0
Номинальная частота вращения ротора электродвигателя	об/мин	3000
КПД электродвигателя	%	97,9
Линейное напряжение	В	6000
Тип компрессора	225ГЦ2-135/12-50М1245	
Масса агрегата (сухая) в объеме поставки, не более	кг	180000

Агрегат электроприводной компрессорный ЭКА-Ц-8/20-4М1

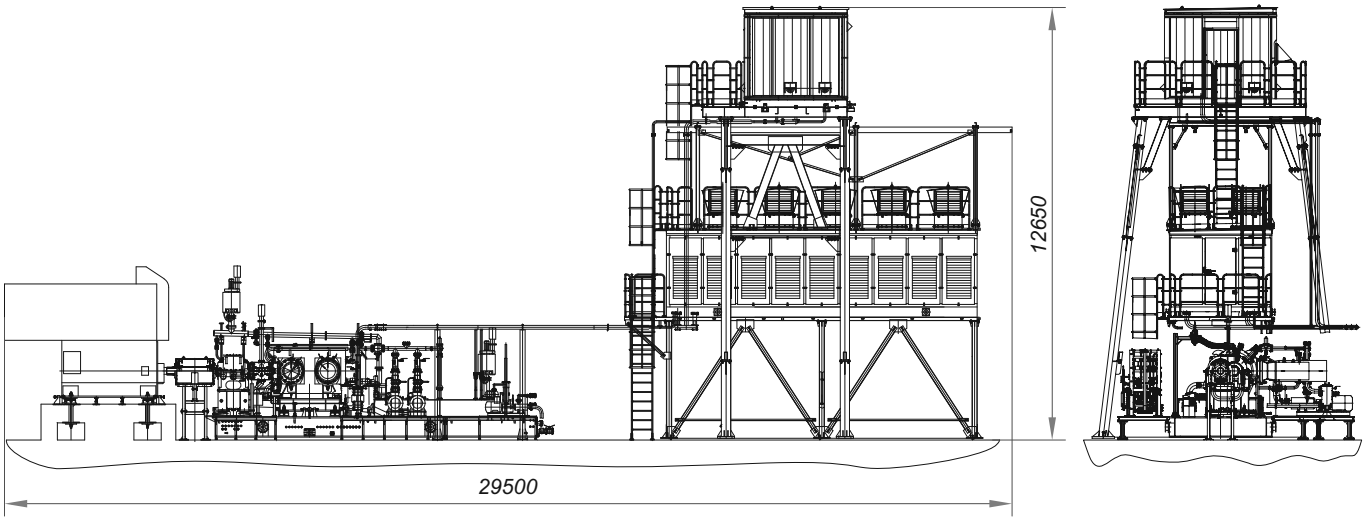

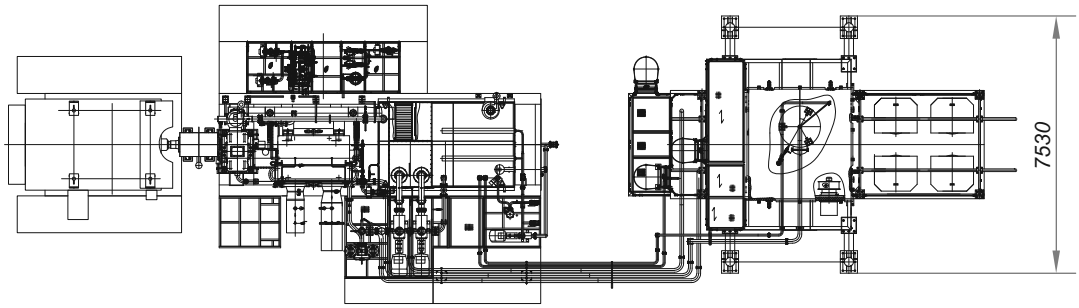

Технические характеристики		
Климатическое исполнение		ТВ2
Производительность	млн. м^3/сут.	4,56
Давление начальное	МПа	1,96
Давление конечное	МПа	4,0
Отношение давлений, расчетное		2,04
Тип двигателя	Электродвигатель YZKK800-2 8120kW OUTLINE	
Номинальная мощность на муфте электродвигателя	МВт	8,12
Номинальная частота вращения ротора электродвигателя	об/мин	3000
КПД электродвигателя	%	97
Линейное напряжение	В	11000
Тип компрессора	224ГЦ2-220/19,5-40М12345	
Масса агрегата (сухая) в объеме поставки, не более	кг	84375

Агрегат электроприводной компрессорный ЭКА-Ц-6,0/32-73М1

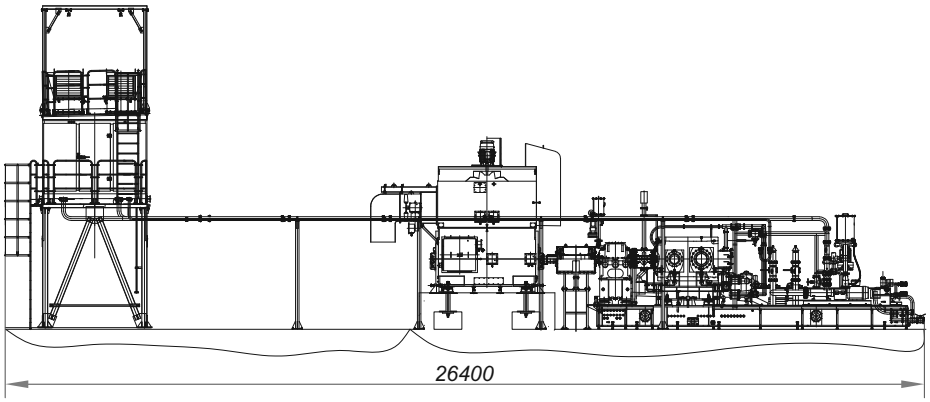

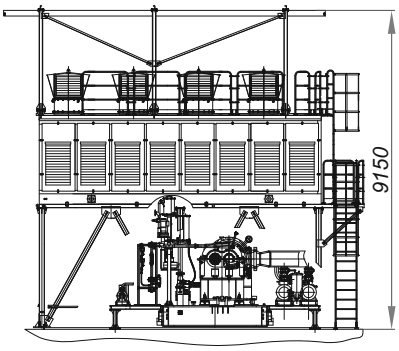

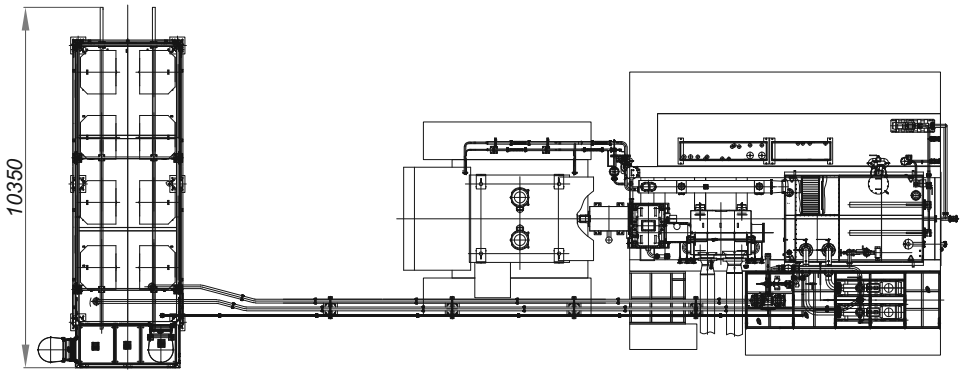

Технические характеристики		
Климатическое исполнение		ТВ2
Производительность	млн. м^3/сут.	3,31
Давление начальное	МПа	3,14
Давление конечное	МПа	7,19
Отношение давлений, расчетное		2,29
Тип двигателя	Электродвигатель YZKK800-2 6000kW OUTLINE	
Номинальная мощность на муфте электродвигателя	МВт	6,0
Номинальная частота вращения ротора электродвигателя	об/мин	3000
КПД электродвигателя	%	96,8
Линейное напряжение	В	11000
Тип компрессора	203ГЦ2-71/32-73М12345	
Масса агрегата (сухая) в объеме поставки, не более	кг	68365

Агрегат электроприводной компрессорный ЭКА-Ц-3,35/35-74М1

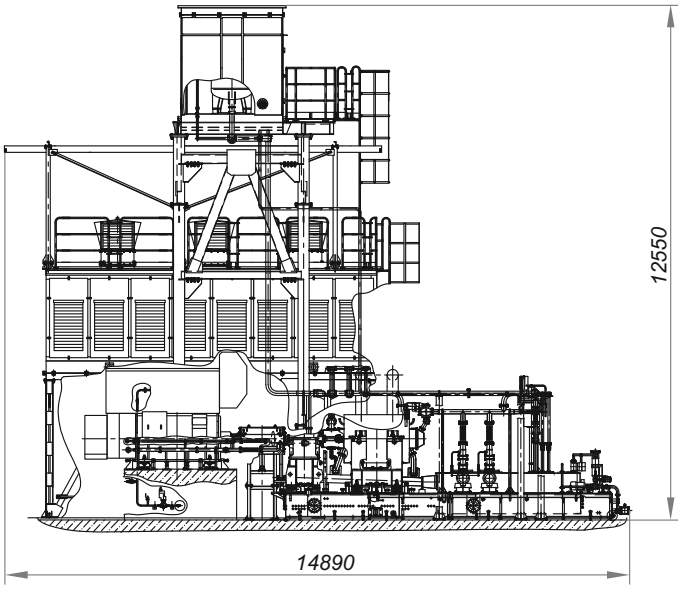

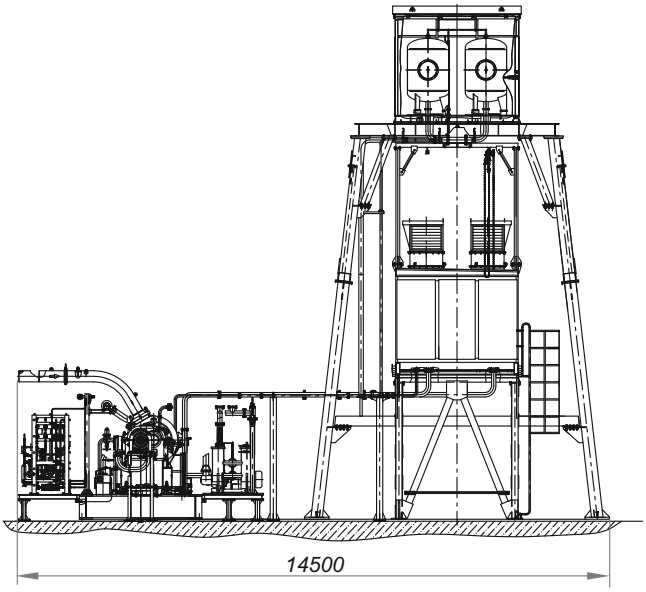

Технические характеристики		
Климатическое исполнение		«УХЛ.1»
Производительность	млн. м^3/сут.	2,12
Давление начальное	МПа	3,45
Давление конечное	МПа	7,34
Отношение давлений, расчетное		2,128
Тип двигателя	Электродвигатель LT MODEL, 2P, FR560 3350kW "HYOSUNG”	
Номинальная мощность на муфте электродвигателя	МВт	3,35
Номинальная частота вращения ротора электродвигателя	об/мин	2960
КПД электродвигателя	%	96,1
Линейное напряжение	В	6000
Тип компрессора	184ГЦ2-41/35-75М124	
Масса агрегата (сухая) в объеме поставки, не более	кг	82000

Агрегат электроприводной компрессорный ЭКА-Ц-8/40-76М1

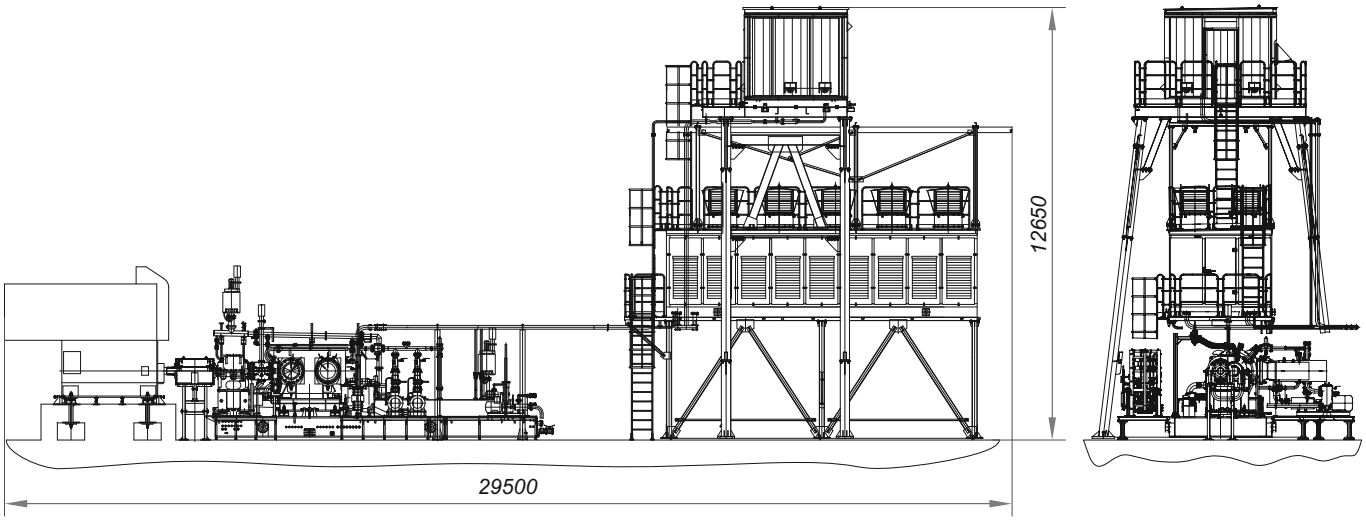

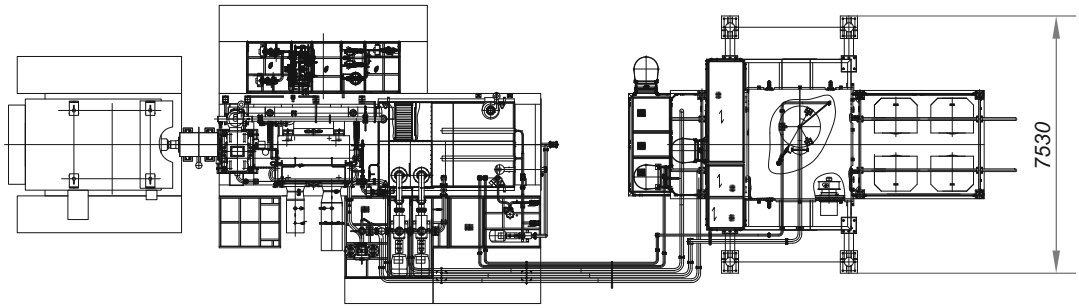

Технические характеристики		
Климатическое исполнение		ТВ2
Производительность	млн. м^3/сут.	5,51
Давление начальное	МПа	3,93
Давление конечное	МПа	7,47
Отношение давлений, расчетное		1,9
Тип двигателя	Электродвигатель YZKK800-2 8120kW OUTLINE	
Номинальная мощность на муфте электродвигателя	МВт	8,12
Номинальная частота вращения ротора электродвигателя	об/мин	3000
КПД электродвигателя	%	97
Линейное напряжение	В	11000
Тип компрессора	202 ГЦ2-115/40-75М12345	
Масса агрегата (сухая) в объеме поставки, не более	кг	84375